Zawód: **elektromechanik pojazdów samochodowych**
Symbol cyfrowy zawodu: **724[02]**
Wersja arkusza: **X**

EGZAMIN POTWIERDZAJĄCY KWALIFIKACJE ZAWODOWE

724[02]-0X-082

ETAP PISEMNY

CZERWIEC 2008

Instrukcja dla zdającego

1. Sprawdź czy arkusz egzaminacyjny zawiera 19 stron. Ewentualny brak stron lub inne usterki zgłoś przewodniczącemu zespołu nadzorującego.
2. Do arkusza dołączona jest KARTA ODPOWIEDZI, na której:
   - wpisz symbol cyfrowy zawodu,
   - zamaluj kratkę z oznaczeniem wersji arkusza,
   - wpisz swój numer PESEL,
   - wpisz swoją datę urodzenia,
   - przyklej naklejkę ze swoim numerem PESEL w oznaczonym miejscu na karcie.
3. Arkusz egzaminacyjny składa się z dwóch części. Część I zawiera 50 zadań, część II 20 zadań.
4. Za każde poprawnie rozwiązane zadanie uzyskasz **1 punkt.**
5. Aby zdać etap pisemny egzaminu musisz uzyskać co najmniej 25 punktów z części I i co najmniej 6 punktów z części II.
6. Czytaj uważnie wszystkie zadania.
7. Rozwiązania zaznaczaj na KARCIE ODPOWIEDZI długopisem lub piórem z czarnym tuszem/atramentem.
8. Dla każdego zadania podane są cztery możliwe odpowiedzi: A, B, C, D. Odpowiada im następujący układ kratek na KARCIE ODPOWIEDZI:

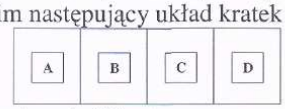

9. Tylko jedna odpowiedź jest poprawna.
10. Wybierz właściwą odpowiedź i zamaluj kratkę z odpowiadającą jej literą - np. gdy wybrałeś odpowiedź "A":

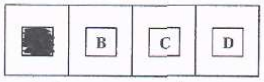

11. Staraj się wyraźnie zaznaczać odpowiedzi. Jeżeli się pomylisz i błędnie zaznaczysz odpowiedź, otocz ją kółkiem i zaznacz odpowiedź, którą uważasz za prawdziwą, np.

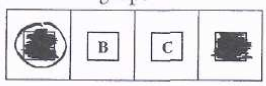

12. Po rozwiązaniu testu sprawdź czy zaznaczyłeś wszystkie odpowiedzi na KARCIE ODPOWIEDZI i wprowadziłeś wszystkie dane, o których mowa w punkcie 2 tej instrukcji.

Czas trwania egzaminu 120 minut

Liczba punktów do uzyskania:
z części I – 50 pkt.
z części II – 20 pkt.

Pamiętaj, że oddajesz przewodniczącemu zespołu nadzorującego tylko KARTĘ ODPOWIEDZI.

Powodzenia!

CZĘŚĆ I

Zadanie 1.

Które prawo opisuje zjawisko elektrolizy?

A. Prawo Kirchhoffa.
B. Prawo Faraday'a.
C. Prawo Ohma.
D. Prawo Joule'a.

Zadanie 2.

Które ładunki po woduj ą przepływ prądu elektrycznego w elektrolitach?

A. Dziury.
B. Elektrony.
C. Jony.
D. Neutrony.

Zadanie 3.

Jeżeli silnik pracuje stale w warunkach określonych przez producenta, to uznaje się, że pracuje z mocą

A. znamionową.
B. pozorną.
C. chwilową.
D. bierną.

Zadanie 4.

Wielkością charakteryzującą cewkę idealnąjest

A. indukcyjność.
B. pojemność.
C. przewodność
D. rezystancja.

Zadanie 5.

Złącze diagnostyczne stosowane w pojazdach sprzedawanych po 1996 r., oznacza się skrótem

A. ABS
B. ASR
C. EBD
D. OBDII

Zadanie 6.

Które urządzenie elektryczne oznacza się na schematach instalacji elektrycznej za pomocą przedstawionego na rysunku symbolu?

A. Pompa.
B. Prądnica.
C. Silnik.
D. Tempomat.

Zadanie 7.

W reflektorach pojazdów samochodowych umieszcza się źródła świateł

A. awaryjnych.
B. hamowania.
C. drogowych i mijania.
D. pozycyjnych przednich.

Zadanie 8.

Który obwód elektryczny pojazdu samochodowego przedstawiono na rysunku?

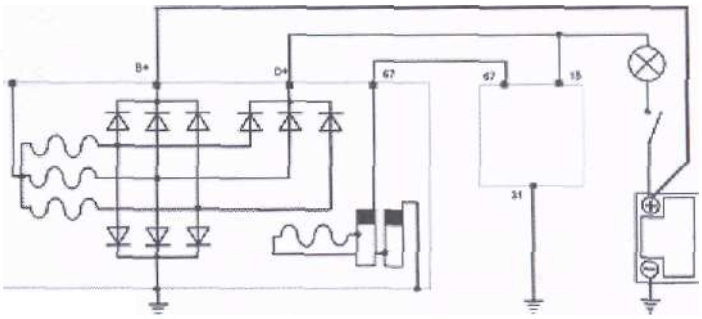

A. Obwód regulacji składu mieszanki.
B. Obwód określania położenia pedału gazu.
C. Obwód układem hamulcowym.
D. Obwód zasilania.

Zadanie 9.

Który element pojazdu samochodowego, ma parametr mierzony w amperogodzinach?

A. Alternator.
B. Akumulator.
C. Cewka zapłonowa.
D. Silnik wentylatora.

Zadanie 10,

Moc jest jednym z parametrów charakteryzujących

A. rozrusznik.
B. łącznik świateł.
C. aparat zapłonowy.
D. katalizator spalin.

Zadanie 11.

Wartość prądu rozruchowego jest podstawowym parametrem

A. akumulatora.
B. regulatora napięcia.
C. cewki zapłonowej.
D. silnika wentylatora chłodnicy.

Schemat do zadania 12, zadania 13, zadania 14, /adania 15.

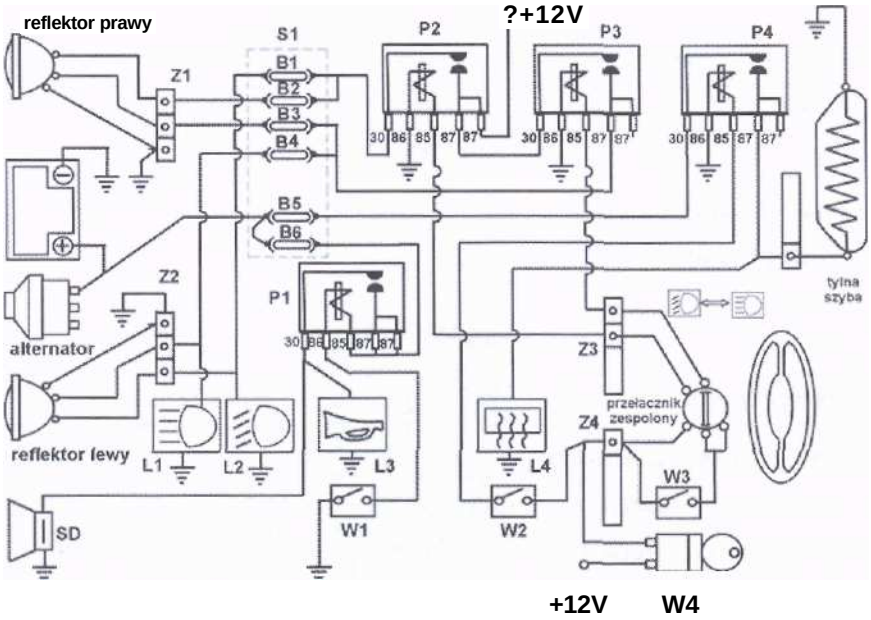

Zadanie 12.

Pomiędzy przewodami reflektora prawego i przewodami wychodzącymi z gniazda bezpieczników zastosowano połączenie

A. sprężynowe.
B. śrubowe.
C. konektorowe.
D. lutowane.

Zadanie 13.

Jeden styk cewki napięciowej przekaźnika P3 jest połączony z masą pojazdu, drugi styk jest połączony z elementem oznaczonym

A. B4
B. L3
C. Wl
D. Z3

Zadanie 19

„Powierzchnia stanowiska płaska i pozioma. Oś wzdłużna pojazdu ustawiona prostopadle do
głowicy pomiarowej". Przytoczone warunki muszą być spełnione podczas

A. badania akumulatora.
B. badania cewki zapłonowej.
C. sprawdzenia ustawienia reflektorów.
D. sprawdzenia działania świecy zapłonowej.

Zadanie 20

Która z przedstawionych metod pozwala zmierzyć prąd zwarcia rozrusznika bez przerywania
obwodu rozruchu?

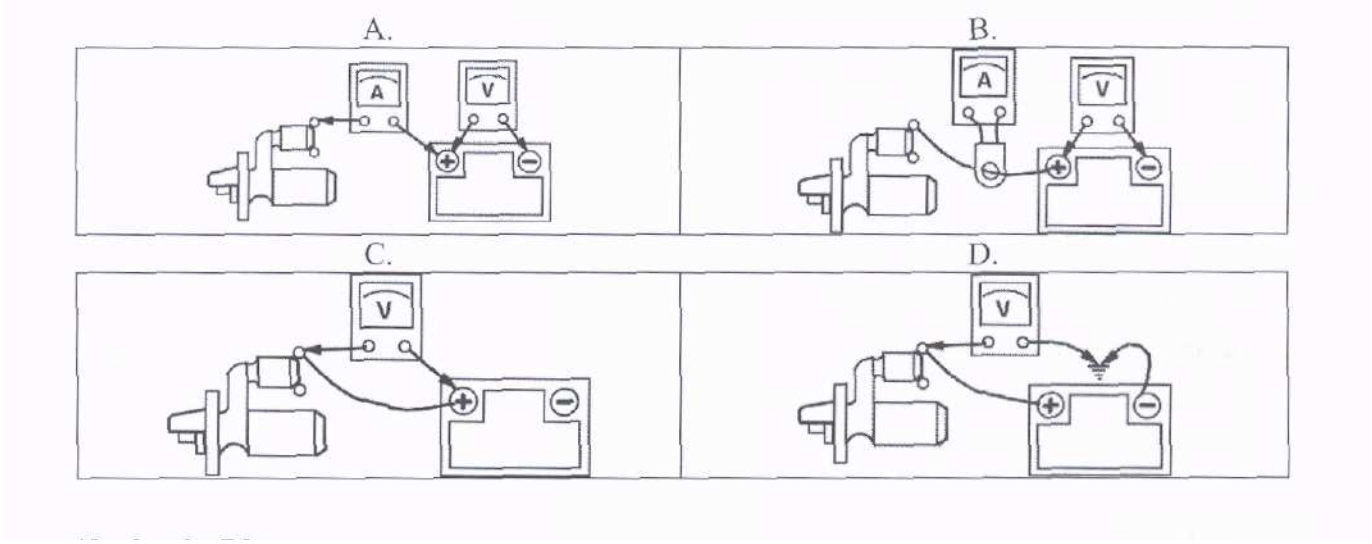

Zadanie 21

Do kompleksowej kontroli obwodów elektrycznych pojazdu samochodowego służą

A. stroboskopy.
B. przenośne testery.
C. mierniki uniwersalne.
D. wskaźniki napięcia.

Zadanie 22

Którym przyrządem sprawdza się stan naładowania akumulatora?

A. Woltomierzem.
B. Amperomierzem.
C. Omomierzem.
D. Obrotomierzem.

Zadanie 23

Jaką usterkę ma cewka zapłonowa, jeśli rezystancja uzwojenia pierwotnego cewki wynosi 5 ti, a rezystancja uzwojenia wtórnego jest tak duża, że nie można jej określić?

A. Zwarcie w uzwojeniu pierwotnym.
B. Przerwa w uzwojeniu pierwotnym.
C. Przerwa w uzwojeniu wtórnym.
D. Przerwa w obu uzwojeniach.

Zadanie 24

Dokonano pomiarów rezystancji R25 i RIOO czterech czujników temperatury. Który z czujników ma parametry zgodne z charakterystyką pokazaną na rysunku?

A. R_{25}=l 000 Q i R!oo=200 Q
B. R_{25}-3 000 H i Rioo=240 Q
C. R_{25}=5000niRioo=150n
D. R_{25}=8000^iR_{10}o=150n

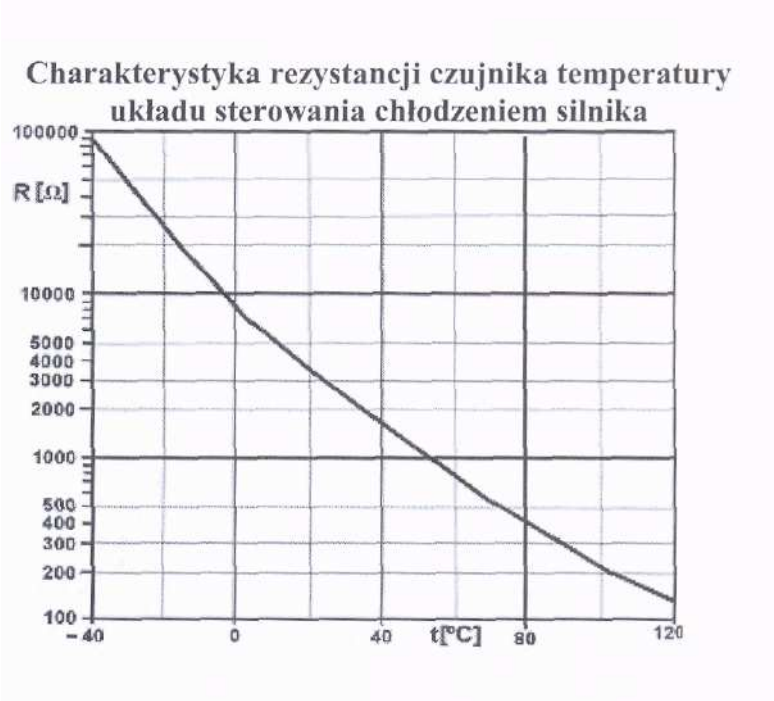

Zadanie 25

Napięcie mierzone próbnikiem z rezystorem na zaciskach akumulatora większe od 11 V świadczy o tym, że jest on

A. rozładowany całkowicie.
B. naładowany w 100%.
C. naładowany w 90%.
D. przeładowany.

Zadanie 26

Wyładowanie iskrowe inicjujące zapłon mieszanki paliwowej powstaje pomiędzy

A. stykami przerywacza.
B. okładzinami kondensatora.
C. uzwojeniami cewki zapłonowej.
D. elektrodami świecy zapłonowej.

Zadanie 27

W którym urządzeniu zachodzi proces przemiany energii na drodze reakcji elektrochemicznej, w wyniku czego, powstaje siła elektromotoryczna?

A. W akumulatorze.
B. W alternatorze.
C. W rozruszniku.
D. W regulatorze.

Zadanie 28

W celu zainicjowania przeskoku łuku elektrycznego należy przyłożyć do elektrod świecy zapłonowej napięcie o wartości

A. od 24 do 60 V
B. od 100 do 800 V
C. od l do 2 kV
D. od 10 do 24 kV

Zadanie 29

W obwodzie świateł głównych Poloneza Atu należy zastosować przekaźnik o symbolu

A. PS-533L
B. PS-541
C. PS-545S
D. PS-543

Symbol	Zastosowanie w obwodzie	Model samochodu
PS-541	świateł głównych	Fiat 126p, Polonez, Skoda
PS-543	świateł głównych	Polonez Atu
PS-545S	wentylatora	Polonez Atu, Skoda
PS-561	wtrysku paliwa	Polonez, Skoda
PS-533L	zapłonu	Matiz, Polonez Atu

Zadanie 30

W pojazdach samochodowych, które mają nowoczesne reflektory całopowierzchniowe, stosuje się żarówki halogenowe typu

A. R2
B. H2
C. H4
D. H7

Zadanie 31

Który akumulator spełnia minimalne wymagania dla rozrusznika pojazdu samochodowego o parametrach Un=12 V Pn=l,2 kW?

A. 12Y/45 Ah/450A
B. 12Y/50 Ah/510A
C. 12Y/55 Ah/600A
D. 12V/60Ah/64()A

Zadanie 32

Zalecany moment dokręcenia świecy zapłonowej uzyskamy, stosując klucz

A. djsmamonietryczny *z nasadką* rurkowa,
B. płaski oczkowy z grzechotką.
C. francuski.
D. szwedzki.

Zadanie 33

Którym narzędziem należy zdemontować łożysko z wału wirnika prądnicy?

A. Młotek.
B. Podbijak.
C. Ściągacz.
D. Wkrętak.

Zadanie 34

Na podstawie fragmentu cennika zamieszczonego w tabeli ustal koszt wymiany szczotek w alternatorze. Czas trwania wymiany szczotek w alternatorze wynosi 1,5 godz.

A. 100 zł
B. 130 zł
C. 150 zł
D. 180 zł

Wyszczególnienie	Jednostka miary	Cena w zł
Robocizna	roboczogodzina	48
Szczotki	komplet	58

Zadanie 35

Nowy alternator kosztuje 600 zł, a regenerowany jest 20% tańszy. O ile mniejsze będą w zł koszty wymiany alternatora starego na regenerowany od kosztów wymiany starego na fabrycznie nowy?

A. 100 zł
B. 120 zł
C. 150 zł
D. 180 zł

Zadanie 36

Jaka jest wartość rezystancji zastępczej połączonych rezystorów jak na rysunku, gdy Rl=R2=10nR3=5n?

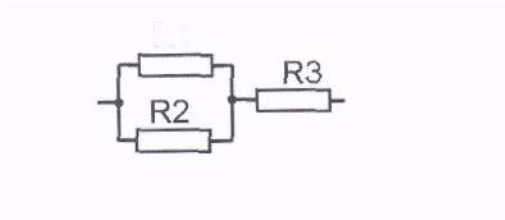

B. 10 a
c. 15 n
D. 20 Q

Zadanie 37

Jaka moc wydzieli się na rezystorze Rl, jeżeli prąd płynący w obwodzie przedstawionym na rysunku ma wartość 1=0,01 A?

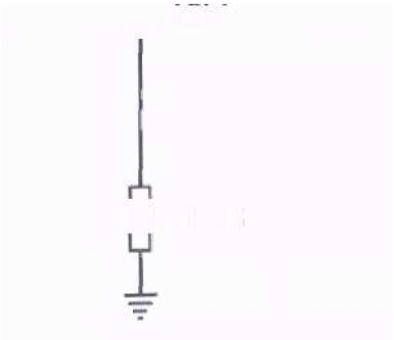

A. 0,1 W
B. 0,2 W
C. 0,5 W
D. 1,0 W

Zadanie 38

Który z elementów, w przypadku stwierdzenia jego uszkodzenia, może być poddany naprawie?

A. Alternator.
B. Bezpiecznik.
C. Cewka zapłonowa.
D. Kondensator.

Zadanie 39

Jeśli w akumulatorze zamarzł elektrolit, to należy

A. wymienić akumulator na nowy, niezależnie od czasu jego użytkowania.
B. powtórzyć kilkakrotnie cykl ładowania i rozładowania.
C. wymienić elektrolit i naładować akumulator ponownie.
D. odgazować i naładować akumulator ponownie.

Zadanie 40

Okresowa wymiana świec zapłonowych w pojeździe samochodowym jest uzależniona od

A. pory roku.
B. przebiegu pojazdu.
C. wymiany cewki zapłonowej.
D. zmiany przewodów wysokiego napięcia.

Zadanie 41

Akumulator bezobsługowy 12 V 48 Ah może być ładowany maksymalnie do napięcia

A. 12,8 V
B. 13,2 V
C. 14,5 V
D. 15,2 V

Zadanie 42

Silnik wycieraczek ma dane znamionowe 12 V 24 W. Określ zapotrzebowanie na prąd.

A. l A
B. 2 A
C. 3 A
D. 4 A

Zadanie 43

Olej odpadowy podczas zbierania można mieszać

A. z olejem napędowym lub opałowym.
B. z płynem chłodniczym lub hamulcowym.
C. z substancjami i preparatami chemicznymi nie będącymi olejami.
D. z innym olejem odpadowym, jeżeli nie wpłynie to na proces odzysku.

Zadanie 44

Demontaż zużytych akumulatorów, obejmujący usunięcie z nich składników niebezpiecznych, może być wykonywany

A. w zakładzie przetwarzania, który wpisany jest do specjalnego rejestru.
B. w dowolnym warsztacie naprawczym branży samochodowej.
C. w wyspecjalizowanej stacji obsługi samochodów.
D. w stacji kontroli pojazdów.

Zadanie 45

Próba wyjęcia z gniazda oprawy żarówki halogenowej 12 V w sytuacji, gdy świeci, grozi

A. poparzeniem palców.
B. porażeniem prądem.
C. ubrudzeniem palców.
D. złamaniem palców.

Zadanie 46

Które działanie może stwarzać zagrożenie dla człowieka?

A. Posługiwanie się izolowanymi narzędziami podczas obsługi instalacji elektrycznej.
B. Podłączanie przyrządów diagnostycznych, gdy włączony jest zapłon silnika.
C. Używanie lampy przenośnej z drucianym kloszem zasilanej napięciem *-24* V.
D. Regulowanie pracującego silnika przy zainstalowanej rurze odprowadzającej spaliny.

Zadanie 47

Aby uniknąć poparzeń kwasem siarkowym (stężonym lub elektrolitem), do ochrony rąk należy stosować rękawice wykonane

A. z brezentu.
B. z drelichu.
C. z gumy.
D. z poliuretanu.

Zadanie 48

Dla ochrony palców nóg przed okaleczeniami stosuje się obuwie

A. skórzane ze stalowymi noskami.
B. płócienne sznurowane.
C. gumowe z podwyższoną cholewką.
D. filcowe z cholewką.

Zadanie 49

W celu zabezpieczenia elektronicznych podzespołów przyrządu pomiarowego przed uszkodzeniem na skutek przeciążenia prądem, stosuje się

A. obudowę gumową przyrządu.
B. pasek lub rączkę do przenoszenia przyrządu.
C. elementy blokujące możliwość przemieszczania się urządzenia.
D. bezpieczniki o podanym w instrukcji nominalnym natężeniu prądu.

Zadanie 50

W jaki sposób zabezpiecza się obudowę przyrządu pomiarowego przed uszkodzeniem?

A. Owijając obudowę fabrycznymi kablami pomiarowymi załączonymi przez producenta.
B. Stosując fabryczne osłony gumowe załączone przez producenta.
C. Utrzymując przy pomiarze stałą temperaturę zalecaną przez producenta.
D. Zwracając uwagę przy pomiarach na biegunowość połączeń.

CZĘŚĆ II

Zadanie 51.

Pracownikiem w rozumieniu Kodeksu pracy jest osoba, która zawarła

A. umowę o pracę.
B. umowę o dzieło.
C. umowę zlecenia.
D. umowę agencyjną.

Zadanie 52.

W celu ustalenia wysokości należnego podatku od towarów i usług, podatnik VAT sporządza w każdym miesiącu

A. ZUS-ZUA
B. ZUS-DRA
C. YAT-7
D. NIP-1

Zadanie 53.

Fragment ustawy o swobodzie działalności gospodarczej

Art. 104.

Za mikroprzedsiębiorcę uważa się przedsiębiorcę, który w co najmniej jednym z dwóch ostatnich lat obrotowych:
1) zatrudniał średniorocznie mniej niż 10 pracowników oraz
2) osiągnął roczny obrót netto ze sprzedaży towarów, wyrobów i usług oraz operacji finansowych nieprzekraczający równowartości w złotych 2 milionów euro, (...)

Art. 105.

Za małego przedsiębiorcę uważa się przedsiębiorcę, który w co najmniej jednym z dwóch ostatnich lat obrotowych:
1) zatrudniał średniorocznie mniej niż 50 pracowników oraz
2) osiągnął roczny obrót netto ze sprzedaży towarów, wyrobów i usług oraz operacji finansowych nieprzekraczający równowartości w złotych 10 milionów euro, (...)

Art. 106.

Za średniego przedsiębiorcę uważa się przedsiębiorcę, który w co najmniej jednym z dwóch ostatnich lat obrotowych:
1) zatrudniał średniorocznie mniej niż 250 pracowników oraz
2) osiągnął roczny obrót netto ze sprzedaży towarów, wyrobów i usług oraz operacji finansowych nieprzekraczający równowartości w złotych 50 milionów euro, (...)

Jan Nowak od trzech lat prowadzi hurtownię artykułów biurowych. W ubiegłym roku zatrudniał średniorocznie 5 pracowników, a osiągnięty roczny obrót netto ze sprzedaży towarów wyniósł 7 200 000 zł (w przeliczeniu l 870 130 euro).
Zgodnie z przepisami ustawy o swobodzie działalności gospodarczej Jan Nowak jest

A. mikroprzedsiębiorcą.
B. małym przedsiębiorcą.
C. średnim przedsiębiorcą.
D. dużym przedsiębiorcą.

Formularz ZUS ZUA przeznaczony jest do

A. zgłoszenia osób tylko do ubezpieczenia zdrowotnego.
B. ewidencji rocznych składek ubezpieczeń społecznych.
C. rozliczenia miesięcznych składek ubezpieczeń społecznych.
D. zgłoszenia pracowników do ubezpieczeń społecznych i ubezpieczenia zdrowotnego.

Zadanie 55.

Aby przekazać kwotę 5 000 zł z rachunku bankowego firmy X na rachunek bankowy firmy Y, należy sporządzić

	Nazwa dokumentu	Wybrane informacje zawarte w dokumencie
A.	weksel własny	przyrzeczenie jego wystawcy, że w określonym czasie i miejscu zapłaci posiadaczowi weksla ustaloną kwotę
B.	faktura VAT	rachunek za sprzedane towary i usługi
C.	polecenie przelewu	polecenie przekazania określonej kwoty z rachunku bankowego jednej firmy na rachunek bankowy drugiej firmy
D.	deklaracja podatkowa	zawiera informacje dotyczące wysokości podatku, który należy rozliczyć z urzędem skarbowym

Zadanie 56.

Podatnik prowadzący działalność gospodarczą opodatkowaną w formie karty podatkowej zamierza złożyć w urzędzie skarbowym zeznanie podatkowe. Na podstawie informacji zamieszczonych w tabeli określ, który formularz powinien wypełnić.

A.	**PIT - 36**	ZEZNANIE O WYSOKOŚCI OSIĄGNIĘTEGO DOCHODU (PONIESIONEJ STRATY) W ROKU PODATKOWYM Formularz przeznaczony jest dla osób, które osiągnęły dochody (poniosły straty) z działalności gospodarczej opodatkowanej na zasadach ogólnych.
B.	**PIT – 36L**	ZEZNANIE O WYSOKOŚCI OSIĄGNIĘTEGO DOCHODU (PONIESIONEJ STRATY) W ROKU PODATKOWYM Formularz przeznaczony dla osób prowadzących działalność gospodarczą opodatkowaną stawką liniową 19%.
C.	**PIT – 16A**	DEKLARACJA O WYSOKOŚCI SKŁADKI NA UBEZPIECZENIE ZDROWOTNE, ZAPŁACONEJ I ODLICZONEJ OD KARTY PODATKOWEJ W POSZCZEGÓLNYCH MIESIĄCACH ROKU PODATKOWEGO Formularz przeznaczony dla podatników osiągających przychody opodatkowane zryczałtowanym podatkiem dochodowym w formie karty podatkowej.
D.	**PIT - 28**	ZEZNANIE O WYSOKOŚCI UZYSKANEGO PRZYCHODU, WYSOKOŚCI DOKONANYCH ODLICZEŃ I NALEŻNEGO RYCZAŁTU OD PRZYCHODÓW EWIDENCJONOWANYCH ZA ROK PODATKOWY Formularz przeznaczony dla osób prowadzących działalność opodatkowaną ryczałtem od przychodów ewidencjonowanych.

Zadanie 57.

Na rynku pojawił się nowy produkt. Na podstawie danych zamieszczonych w tabeli, określ cenę równowagi rynkowej tego produktu.

A. 50 zł
B. 52 zł
C. 54 zł
D. 56 zł

Ilość produktu oferowanego przez producentów w szt.	Cena produktu w zł/szt.	Ilość produktu nabywanego przez konsumentów w szt.
100	50	500
200	52	400
300	54	300
400	56	200
500	58	100

HURTOWNIA „BAJA" Sp. z o.o.
ul. Kwiatowa 3
40-980 Katowice
REGON 932702000

Katowice, dnia 02.01.2008 r.

Umowa o pracę na okres próbny

zawarta w dniu 02.01.2008 r. między Hurtownią „BAJA" Sp. z o.o. w Katowicach reprezentowaną przez Prezesa Annę Gajowiak zwaną dalej Pracodawcą, a Panem Janem Kowalskim, PESEL 68120300000, zamieszkałym ul. Polna 5, 40-900 Katowice, zwanym dalej Pracownikiem.

§ 1

Umowa zostaje zawarta na okres próbny, od dnia 02.01.2008 do dnia 02.04.2008. Termin rozpoczęcia pracy: 02.01.2008 r.

§ 2

Strony ustalają następujące warunki zatrudnienia:

- rodzaj umówionej pracy: sprzedawca;
- miejsce wykonywania pracy: Hurtownia „BAJA" Sp. z o.o.;
- wymiar czasu pracy: pełny etat;
- wynagrodzenie brutto w wysokości:

§ 3

Każda ze stron oświadcza, że zapoznała się z treścią niniejszej umowy oraz przyjęła do wiadomości i wykonania, a także otrzymała po jednym egzemplarzu umowy.

Prezes

Jan Kowalski *Anna Gajowiak*

02.01.2008

W przedstawionej umowie **nie występują** informacje dotyczące

A. okresu zatrudnienia.
B. wysokości wynagrodzenia.
C. danych pracodawcy.
D. daty rozpoczęcia pracy.

Zadanie 59.

Pracownikiem młodocianym w rozumieniu kodeksu jest osoba, która ukończyła 16 lat, a nie przekroczyła 18 lat. Wolno zatrudniać tylko tych młodocianych, którzy ukończyli co najmniej gimnazjum i przedstawią świadectwo lekarskie.

Na podstawie przytoczonego wyciągu z Kodeksu pracy określ, która osoba w rozumieniu kodeksu może być zatrudniona jako pracownik młodociany.

A. Ewa, lat 15, ukończyła szkołę podstawową.
B. Krzysztof, lat 16, uczęszcza do gimnazjum.
C. Adam, lat 17, ukończył gimnazjum.
D. Janina, lat 19, uczęszcza do technikum.

Zadanie 60.

Numer identyfikacji podatkowej NIP nadaje

A. prezydent miasta.
B. dyrektor urzędu pracy.
C. naczelnik urzędu skarbowego.
D. dyrektor urzędu statystycznego.

Zadanie 61.

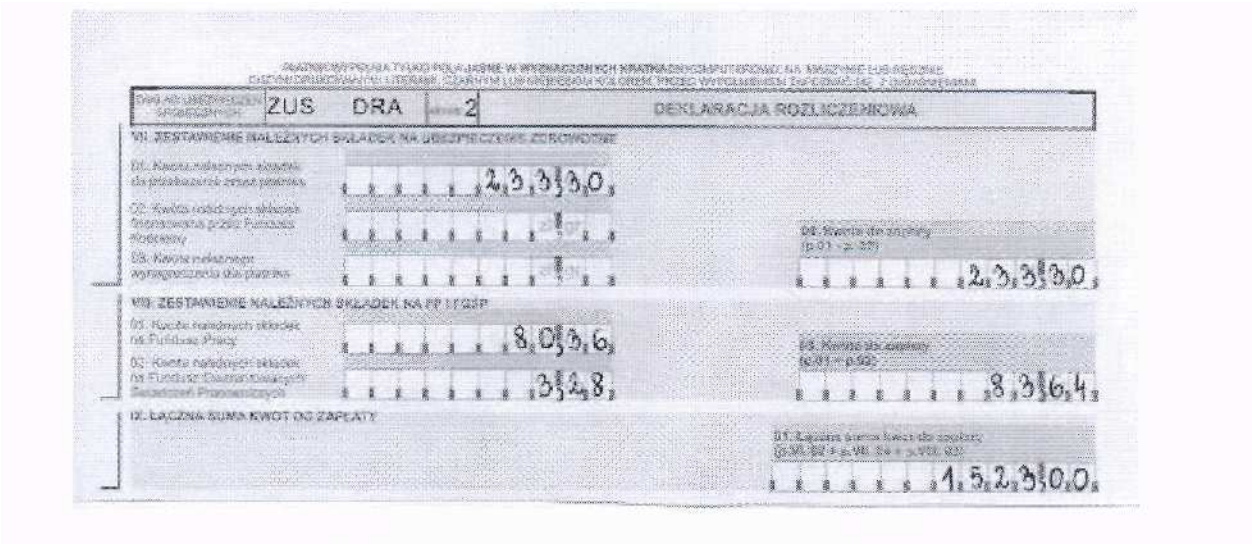

Na podstawie zamieszczonego fragmentu deklaracji rozliczeniowej ZUS DRĄ sporządzonej przez przedsiębiorcę, określ wysokość miesięcznej składki ubezpieczenia zdrowotnego.

A. 80,36 zł
B. 83,64 zł
C. 233,30 zł
D. 1523,00 zł

Zadanie 62.

Autoryzowany Salon Samochodowy w związku z

dynamicznym rozwojem firmy poszukuje kandydatów na stanowisko
specjalisty ds. sprzedaży
samochodów. Wymagania kwalifikacyjne:

- wykształcenie minimum średnie,
- umiejętność obsługi komputera,
- dobra prezencja,
- umiejętność nawiązywania kontaktów,
- prawo jazdy kat. B,
- duża odporność na pracę w stresie.

Wymagania stawiane przez firmę spełnia osoba, która ukończyła

A. zasadniczą szkołę zawodową! ma prawo jazdy kat. B.
B. technikum handlowe i obsługuje komputer.
C. zasadniczą szkołę zawodową i obsługuje kasę fiskalną.
D. technikum ekonomiczne i zna język angielski.

Zadanie 63.

Katowice, dnia 1 marca 2008 r.

Urząd Miasta Katowice
Wydział Działalności Gospodarczej

WNIOSEK
o dokonanie wpisu do ewidencji działalności gospodarczej

1. Oznaczenie przedsiębiorcy:	
Imię i nazwisko:	Jan Kozdrowicz
Nazwa przedsiębiorstwa:	Sklep warzywny
2. Oznaczenie miejsca zamieszkania:	40-000 Katowice, ul. Kwiatowa 5
3. Siedziba przedsiębiorcy:	40-000 Katowice, ul. Owocowa 75
4. Określenie przedmiotu wykonywanej działalności gospodarczej zgodnie z Polską Klasyfikacją Działalności:	5221. Z – sprzedaż detaliczna owoców i warzyw
5. Miejsce wykonywania działalności:	40-000 Katowice, ul. Owocowa 75
6. Data rozpoczęcia działalności gospodarczej:	01-04-2008 r.
7. Numer, data i miejsce wydania dowodu osobistego:	ABF 1111 1-02-2006 r. w Chorzowie
8. Numer ewidencyjny PESEL:	80020400333

Jan Kozdrowicz
/podpis zgłaszającego/

Przedstawiony dokument jest zgłoszeniem działalności gospodarczej

A. spółki jawnej.
B. osoby fizycznej.
C. spółki komandytowej.
D. spółki z ograniczoną odpowiedzialnością.

Zadanie 64.

Który dokument jest niezbędny przy dochodzeniu przez konsumenta praw z tytułu niezgodności towaru konsumpcyjnego z umową sprzedaży?

A. Karta gwarancyjna.
B. Instrukcja obsługi.
C. Paragon fiskalny.
D. Oświadczenie klienta.

Zadanie 65.

Prawo do korzystania przez pracownika z bezpłatnej opieki lekarskiej wynika z opłacania przez niego składek na ubezpieczenie

A. rentowe.
B. zdrowotne.
C. emerytalne.
D. chorobowe,

Zadanie 66.

UMOWA

zawarta w dniu *01.03.2008 r.* pomiędzy *Firmą „Amex" Sp. z o.o.* z siedzibą w *Warszawie, przy ul. Wzorcowej 12*, którą reprezentuje Pan *Jan Kowalski*, zwaną dalej Zamawiającym, a Panią *Wandą Nosoń*, zamieszkałą przy ul. *Wzorcowej 25, 00-950 Warszawa*, zwaną dalej Wykonawcą.

§ 1

Zamawiający zamawia, a Wykonawca przyjmuje do wykonania dzieło polegające na: *Przygotowaniu opinii na temat zarządzania personelem w Firmie „Amex" Sp. z o.o.*

§ 2

Wykonanie dzieła będzie odbywać się w terminie od *01.03.2008* do *15.06.2008.*

§ 3

Odbiór dzieła nastąpi *15.06.2008* w *siedzibie Firmy„Amex" Sp. z o.o.* na podstawie protokołu odbioru.

§ 4

Za wykonanie dzieła Wykonawca otrzyma wynagrodzenie w wysokości *3000,00* PLN brutto (słownie: *trzy tysiące* złotych). Wynagrodzenie będzie płatne gotówką.

(...)

Na podstawie zamieszczonego fragmentu umowy, określ jej rodzaj.

A. Umowa o pracę.
B. Umowa o dzieło.
C. Umowa zlecenia.
D. Umowa o pracę nakładczą.

Zadanie 67.

Wynagrodzenie pracownika zatrudnionego w systemie akordowym, który wytworzył w ciągu miesiąca 5 000 sztuk produktu, otrzymując 0,30 zł za l sztukę wyniesie

A. l 400 zł
B. l 500 zł
C. l 600 zł
D. l 700 zł

Zadanie 68.

Pracownik ma prawo rozwiązać z pracodawcą umowę o pracę bez zachowania okresu wypowiedzenia, w sytuacji gdy pracodawca

A. nie przeniósł go na inne stanowisko pracy pomimo przedstawienia stosownego orzeczenia lekarskiego.

B. nie skierował go na kurs podnoszący kwalifikacje zawodowe na jego stanowisku pracy.
C. nie udzielił mu urlopu wypoczynkowego w żądanym terminie.
D. nie przyznał mu premii.

Zadanie 69.

Piaseczno, 02.03.2008 r. FAKTURA VAT 131/03/08

Oryginał/Ko^
SPRZEDAWCA:
„XYZ"

NABYWCA:
TRIAL S.C.

Nazwa	PKWiU	Symbol jm.	Ilość	Cena jednostkowa bez podatku	Wartość towaru (usługi) bez podatku	Stawka podatku (%)	Kwota podatku	Wartość towaru (usługi) wraz z podatkiem
1 . Podłoże do warzyw	40162290	kg	5	4,00	20,00	7	1,40	21,40
2. Trawa gazon owa	4044083	kg	12	11,00	132,00	22	29,04	161,04
				Razem:	152,00	x	30,44	182,44
						zw		
					132,00	22	29,04	161,04
						7	1,40	21,40

Do zapłaty: 182, 44 zł Sposób zapłaty: przelew Termin zapłaty: 16.03.2008 r.

(...)

Na podstawie zapisów w zamieszczonym fragmencie faktury, określ kwotę podatku VAT dla stawki 22%.

A. l,40 zł
B. 29,04 zł
C. 30,44 zł
D. 161,04 zł

Zadanie 70.

Niezwłocznie po rozwiązaniu lub wygaśnięciu stosunku pracy pracodawca jest zobowiązany wydać pracownikowi

A. akta osobowe.
B. świadectwo pracy.
C. kartę wynagrodzeń.
D. pełną dokumentację pracowniczą.